VISTA FRONTALE
Scala 1:50

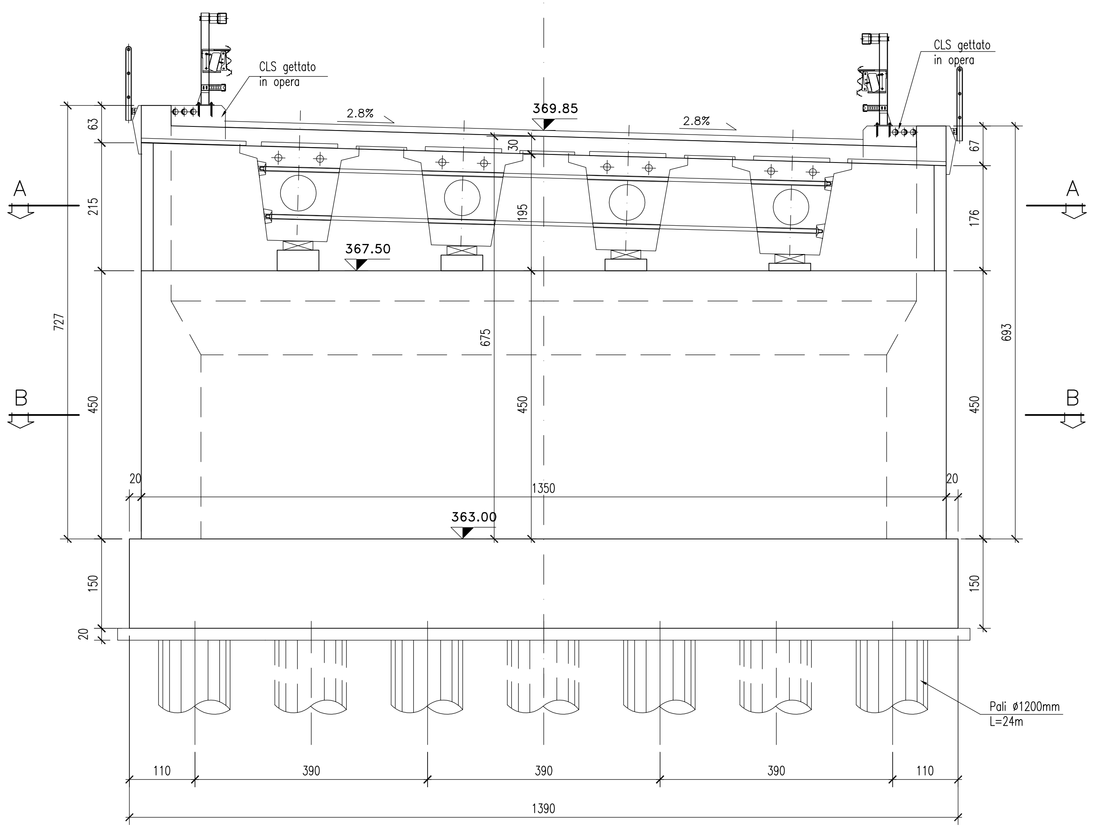

SEZIONE LONGITUDINALE
Scala 1:50

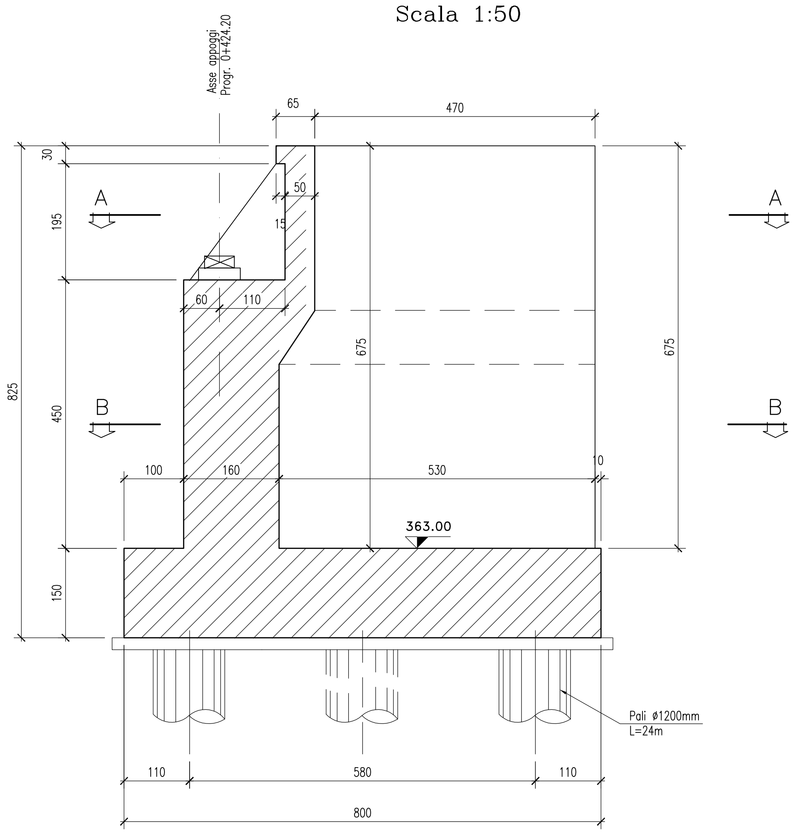

VISTA LATERALE
Scala 1:50

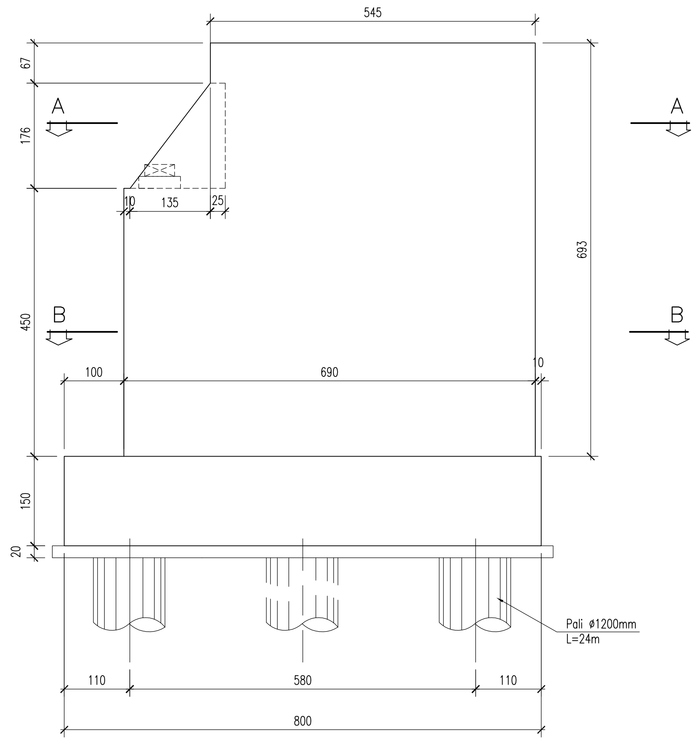

SEZIONE B–B
Scala 1:50

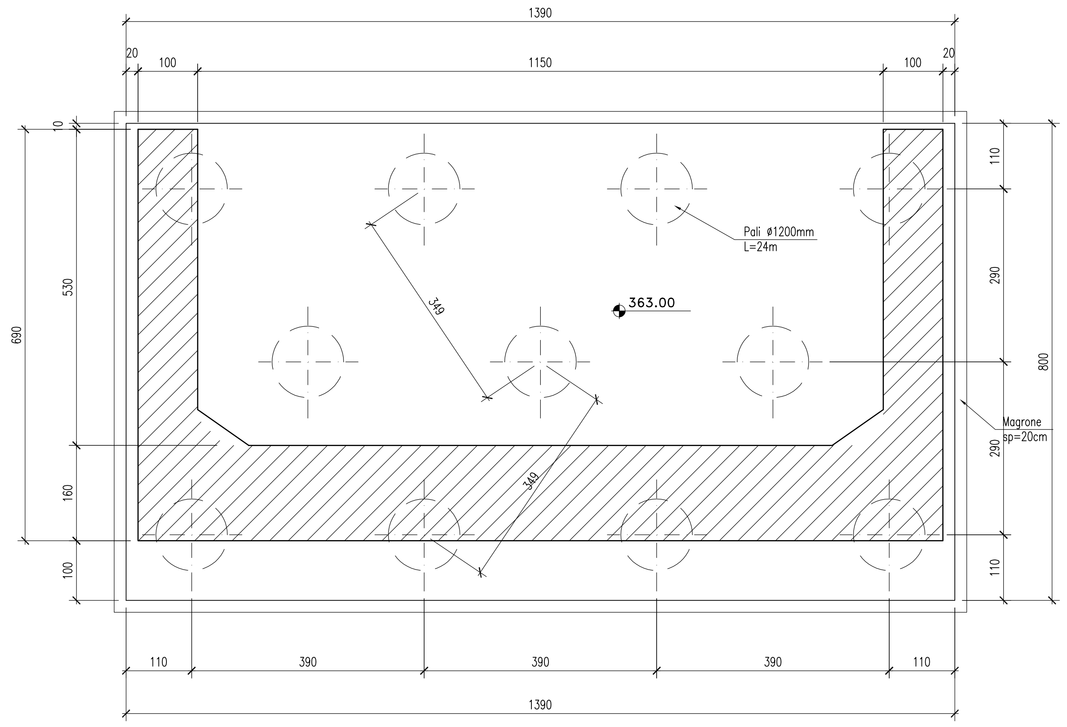

SEZIONE A–A
Scala 1:50

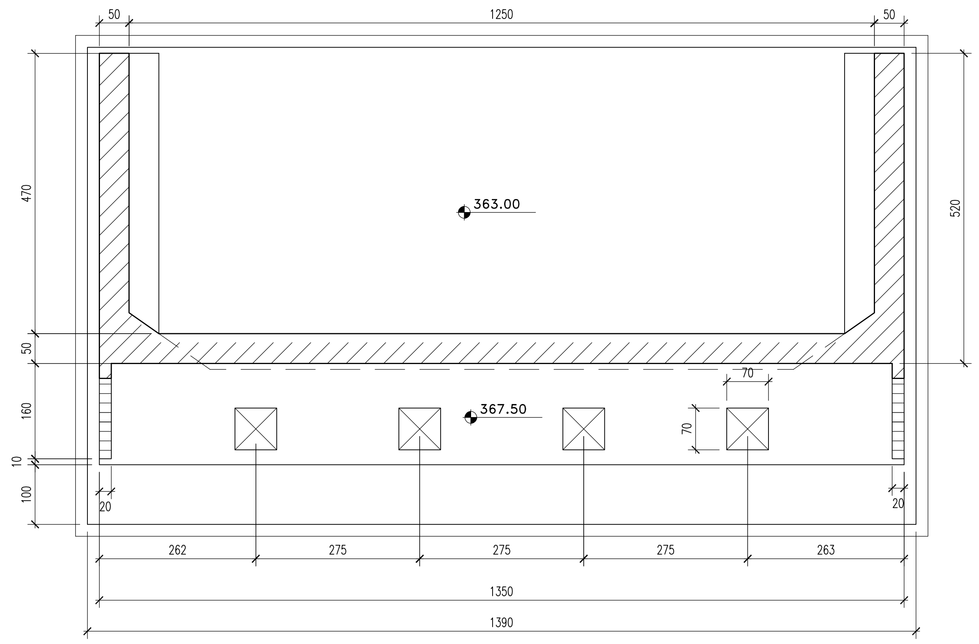

Materiali:

CALCESTRUZZO MAGRONE	RcK >=15 MPa
CALCESTRUZZO PALI	Rck >=25 MPa classe minima di consistenza S5 rapporto A/C <=0.5
CALCESTRUZZO ELEVAZIONE SPALLE	Rck >=35 MPa classe minima di consistenza S4 rapporto A/C <=0.5
CALCESTRUZZO FONDAZIONE SPALLE	Rck >=35 MPa classe minima di consistenza S3 rapporto A/C <=0.5
ACCIAIO per C.A.	FeB 44K controllato in stabilimento saldabile

PROVINCIA DI CHIETI

PROGETTO DEFINITIVO

ADEGUAMENTO DELLE S.S. 81–84
TRATTO GUARDIAGRELE–EST
INNESTO S.S. 652 "VAL DI SANGRO"

LOTTO I

RESPONSABILE PROGETTAZIONE:
Dott. Ing. Fabrizio Besozzi
Iscritto Albo Ingegneri Provincia di Roma n° 15126

I PROGETTISTI:
Dott. Ing. Fabrizio Besozzi
Iscritto Albo Ingegneri Provincia di Roma n° 15126
Prof. Dott. Ing. Marco Petrangeli
Iscritto Albo Ingegneri Provincia di Roma n° 18744
Dott. Ing. Giovanni Zallocco
Iscritto Albo Ingegneri Provincia di Roma n° 5745

COORDINAMENTO ATTIVITA' IN LOCO:
Dott. Arch. Mariano Strizzi
Iscritto Albo Architetti Provincia di Chieti n° 97

PROGETTAZIONE: *A.T.I.*
mandataria: SILEC S.p.A. – Divisione Progettazione e Studi
mandanti: SELPRO; ERRECI SERVIZI INTEGRATI DI INGEGNERIA; TECNOPROJECT

EM./RE.	DATA	DESCRIZIONE	REDATTO	CONTR.	APPROV.
A	OTTOBRE'03	EMISSIONE	CICCOZZ	G.USAI	M.PETRANGELI

OPERE D'ARTE MAGGIORI
Viadotti
Viadotto Guardiagrele
SPALLA B – Pianta e sezioni di carpenteria

SCALA : 1:50

CODICE IDENTIFICATIVO :

FASE/LOTTO	DOC.	OPERA/DISCIPLINA	PROGR.	REV.
D1	BB	VI02	003	A

Progetto	Codice	Livello	Codice	Rev.	Progressivo	Scala	Data	Nome file
EPCN1	EPZN2	EPZN3	EPZN4	EPZN5	EPZN6	EPZN7	1:50	20/10/03

F:\Commesse\445\20definit\10Elaborat\ D1–BB–VI02–003.DWG